NTS 非回轉型扭力傳感器

MODEL: TCF

特長

此型的設計主要用於非連續旋轉的扭力檢出，對於靜止或是慢慢旋轉，在1~3轉以內(電纜線不會纏住)的計測較適用。範圍由0.2N-m至500 N-m可供選擇，精度高、安全性佳。廣泛使用於氣動起子、電動起子和汽車零件、機械手臂等的扭力試驗。

外型圖

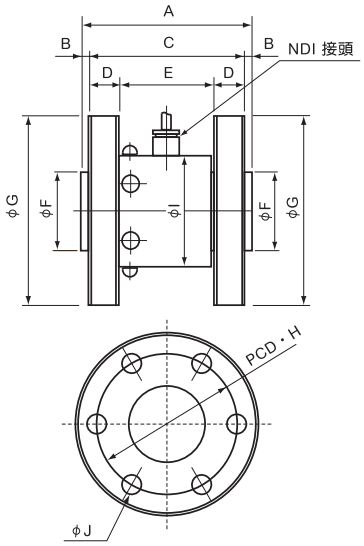

規格

規格容量.....0.2N - m~500N-m
規格輸出電壓.....1mV/V±1% (0.2N-m為0.7mV/V)
非直線性..... 0.3%R.O. (0.2N-m~5N-m為0.5%R.O.)
磁滯性..... 0.3%R.O. (0.2N-m~5N-m為0.5%R.O.)
重覆性..... 0.2%R.O.
建議施加電壓.....10V
容許施加電壓.....18V
輸入/出阻抗.....350Ω±1%
絕緣阻抗.....2000MΩ以上
溫度對零點之影響.....±0.01%R.O./℃
溫度對輸出之影響.....±0.01%/℃
容許過負荷.....120%R.C.
電纜線..... ϕ10、4芯隔離線、長3m (500N-m以上)
ϕ6、4芯隔離線、長2m (1~200N-m)
ϕ3、4芯隔離線、長2m (0.2~0.5N-m)

尺寸表

型號 \ 項目	規格容量		A	B	C	D	E	ϕF	ϕG	H	I	ϕJ	重量 (kg)
TCF-0.2N	0.2N-m	0.020kgf-m	61	3	55	5	45	20	48	38	26	2x4-4.5 2x4-M4	0.32
TCF-0.5N	0.5N-m	0.050kgf-m	61	3	55	5	45	20	48	38	26	2x4-4.5 2x4-M4	0.32
TCF-1N	1N-m	0.102kgf-m	61	3	55	10	35	40	80	66	48	2x4-6.5 2x4-M6	1.20
TCF-2N	2N-m	0.204kgf-m	61	3	55	10	35	40	80	66	48	2x4-6.5 2x4-M6	1.20
TCF-5N	5N-m	0.510kgf-m	61	3	55	10	35	40	80	66	48	2x4-6.5 2x4-M6	1.21
TCF-10N	10N-m	1.019kgf-m	61	3	55	10	35	40	80	66	48	2x4-6.5 2x4-M6	1.30
TCF-20N	20N-m	2.039kgf-m	61	3	55	10	35	40	80	66	48	2x4-6.5 2x4-M6	1.30
TCF-50N	50N-m	5.099kgf-m	61	3	55	10	35	40	80	66	48	2x4-6.5 2x4-M6	1.30
TCF-100N	100N-m	10.19kgf-m	61	3	55	10	35	40	80	66	48	2x4-6.5 2x4-M6	1.30
TCF-200N	200N-m	20.39kgf-m	86	3	80	15	50	40	98	78	58	2x6-10.5	2.20
TCF-500N	500N-m	50.99kgf-m	130	5	120	20	80	60	118	95	58	2x6-10.5	4.20

單位:mm