商品說明　品名 X-Y 移動平台　型號 XY-52

規格

耐荷重　500N

移動量　XY各±25mm

重量　1500ｇ

商品內容

X-Y 移動平台　1 組

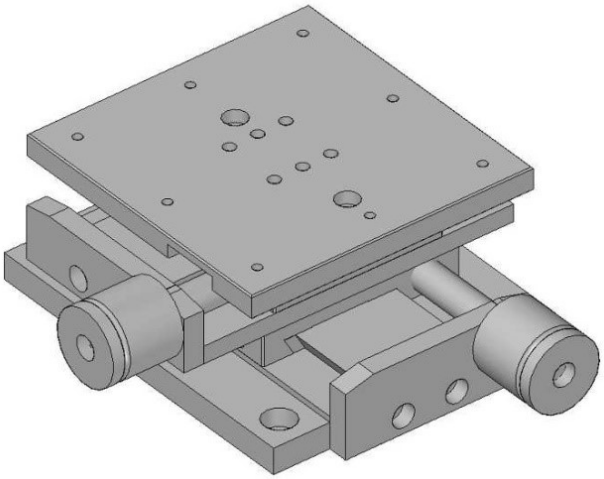

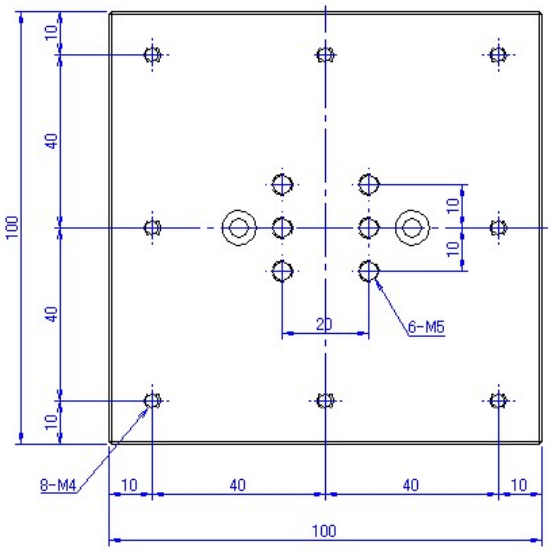

上示圖

安裝螺絲　M6-L10　SUS

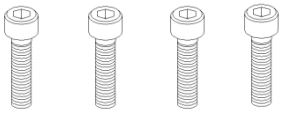

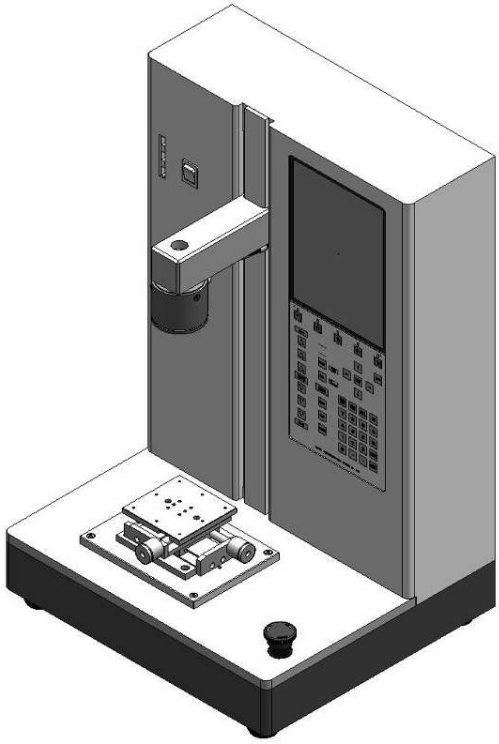

安裝方法

① 將XY工作台放置在底座上。

② 使用M6-L10固定在底座上。

③ 將治具固定在左右對稱的位置上。